■天吊り金具装着図

IPSiO　PJ 天吊り金具　タイプ２　装着
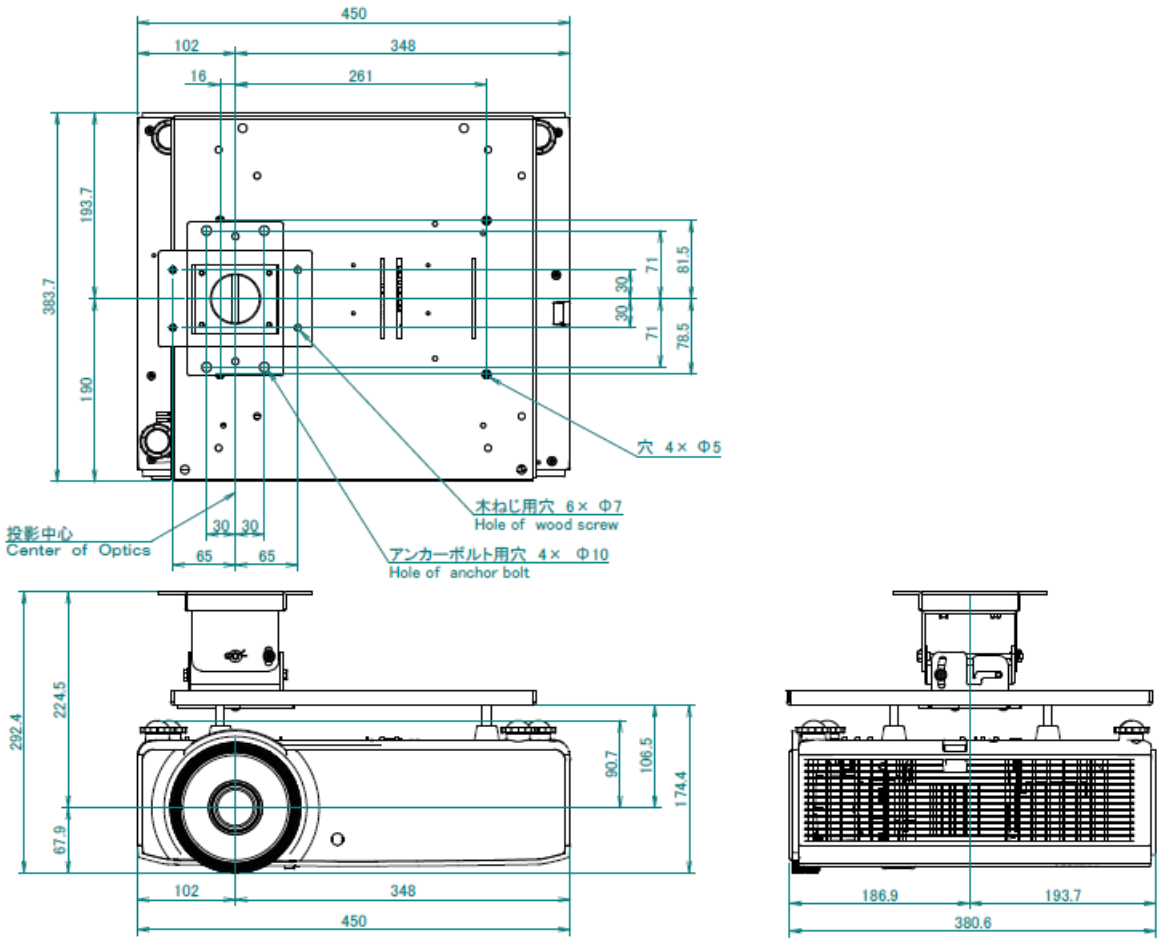
(単位：mm)